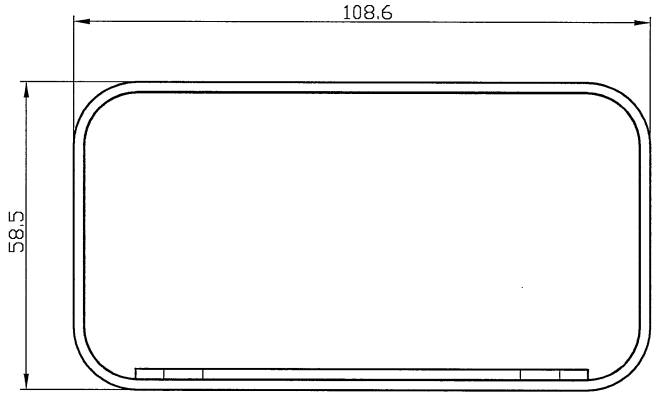


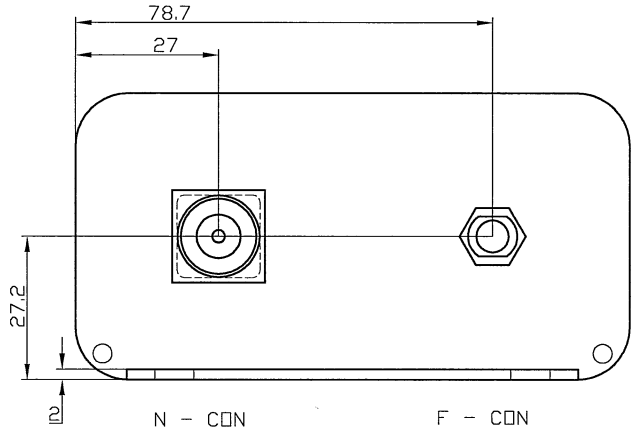


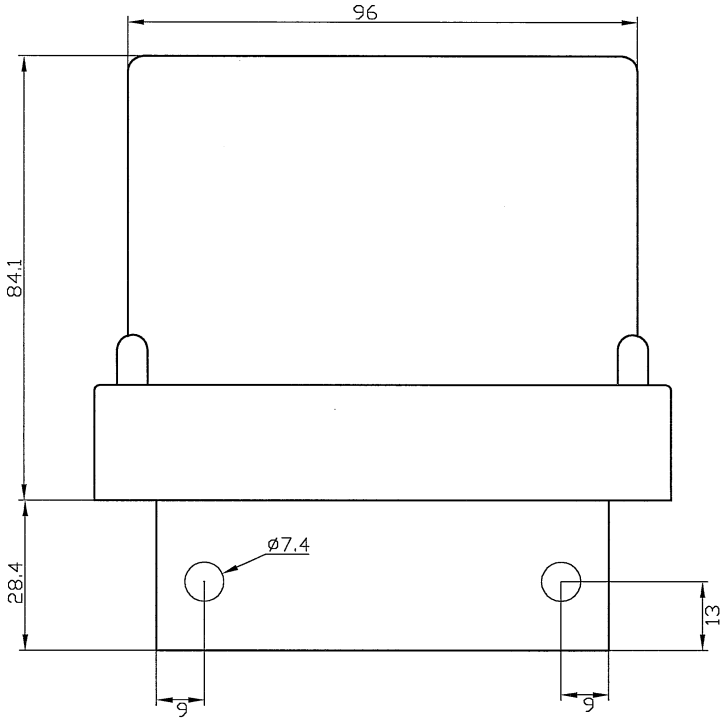


±1.0

| | | | | | | |
|---|---|---|---|---|---|---|
| Oberfläche | | | | | | Rohm./Halbzeug |
| Massstab 1:1 | | Det. Massstab | | Toleranz ± 1.0 | | Werkstoff PVC |
| | | | | | Datum | Name |
| | | | | Bearb. | 28.10.2010 | Vico |
| | | | | Gepr. | | |
| | | | | Freig. | | |
| Zust | Änderung | Datum | Name | | | |

KUHNE electronic
MICROWAVE COMPONENTS

MKU LNC 57-3 TM

MKULNC57-3TM

Blatt 1 von 1

Schutzvermerk nach DIN 34 beachten