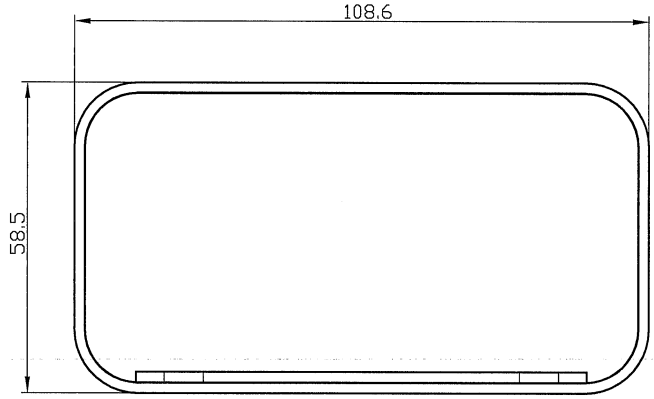

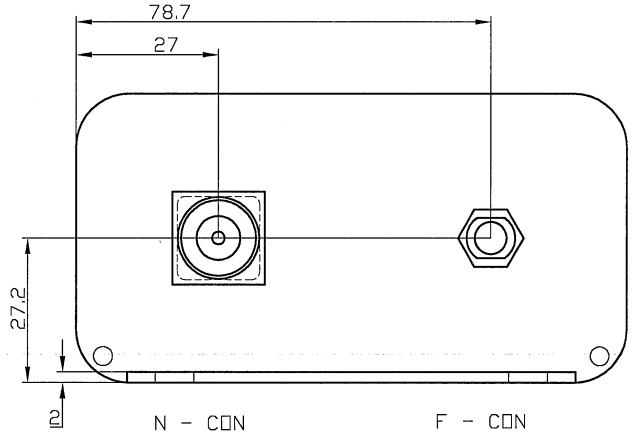

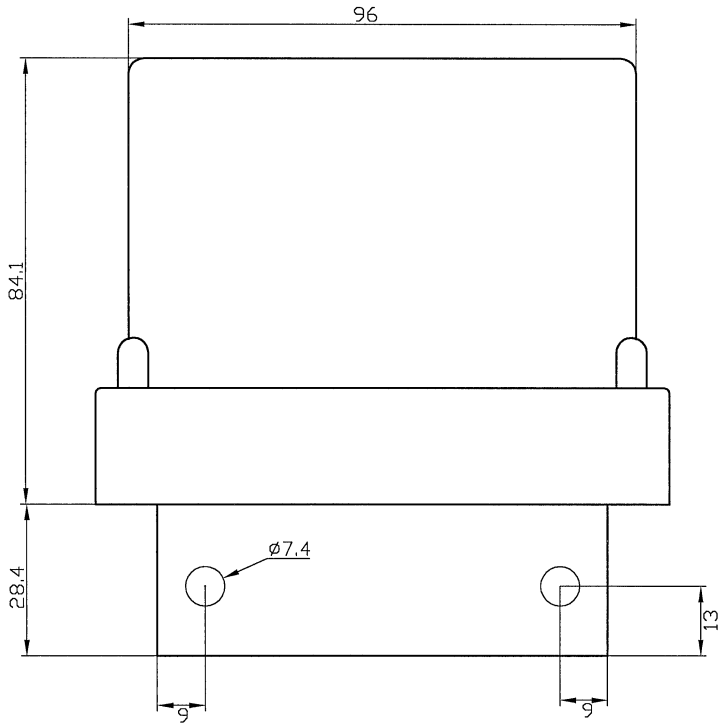

±1.0

Überfläche						Rohm./Halbzeug
Massstab 1:1		Det. Massstab		Toleranz ± 1.0		Werkstoff PVC
					Datum	Name
				Bearb.	26.11.2010	Vico
				Gepr.		
				Freig.		
				KUHNE electronic MICROWAVE COMPONENTS		MKU LNC 25TM
						MKULNC25TM
Zust.	Änderung	Datum	Name			Blatt 1 von 1
						Schutzvermerk nach DIN 34 beachten