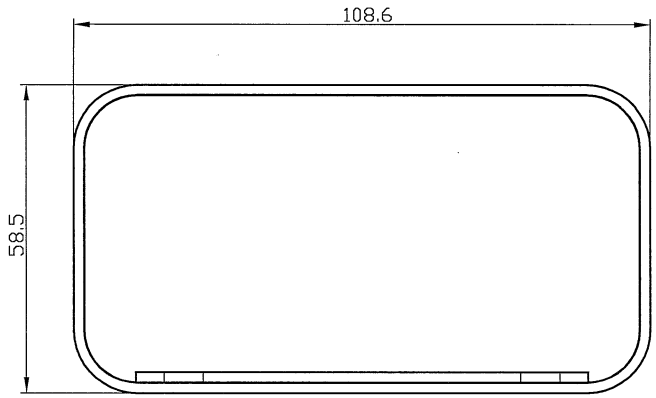

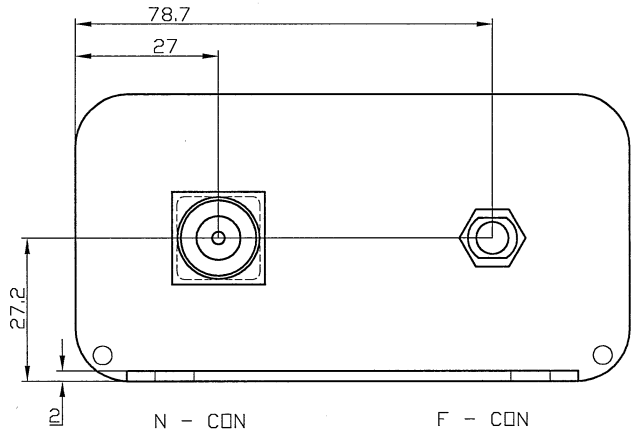

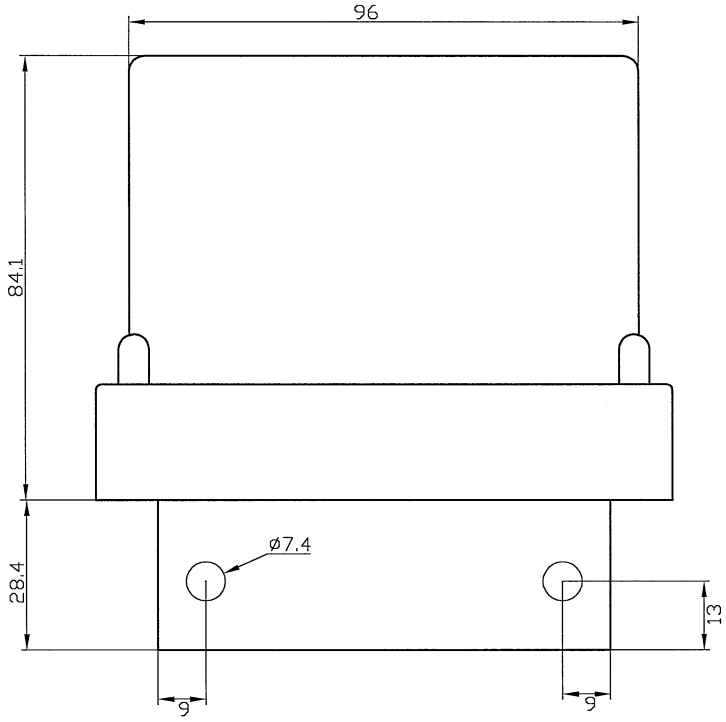

±1.0

Überfläche						Rohm./Halbzeug
Massstab 1:1		Det. Massstab		Toleranz ± 1.0		Werkstoff PVC
					Datum	Name
				Bearb.	28.10.2010	Vlcg
				Gepr.		
				Freig.		
				KUHNE electronic MICROWAVE COMPONENTS		MKU LNA 232 A2TM
						MKULNA232A2TM
Zust	Änderung	Datum	Name			Blatt 1 von 1
						Schutzvermerk nach DIN 34 beachten