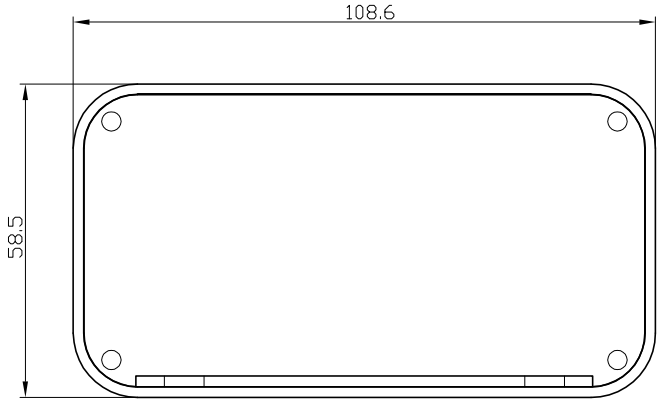

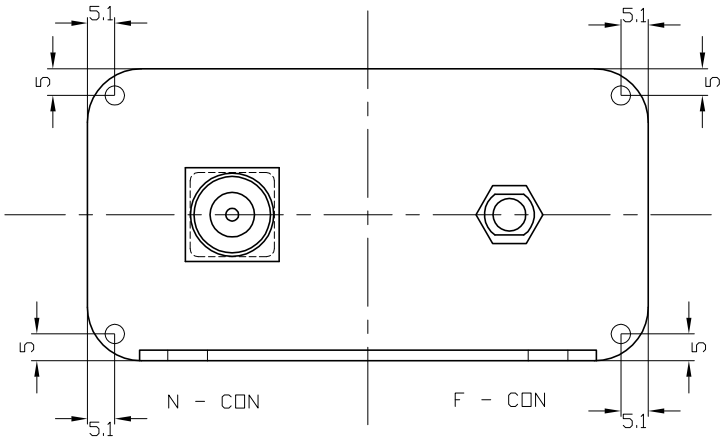

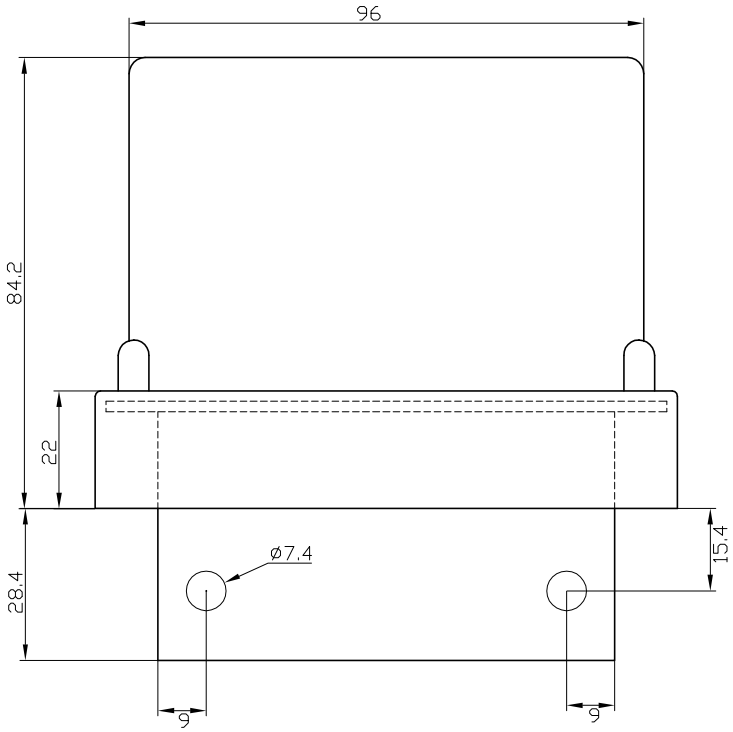

±1.0

Oberfläche						Rohm./Halbzeug
Massstab 1:1		Det. Massstab		Toleranz ± 1.0		Werkstoff PVC
					Datum	Name
				Bearb.	20.02.08	Klug
				Gepr.		
				Freig.		
Zust	Änderung	Datum	Name			

KUHNE electronic GmbH
MICROWAVE COMPONENTS

MKU LNA 132 A2 TM

MKULNA132A2TM.2

Blatt 1 von 1

Schutzvermerk nach DIN 34 beachten