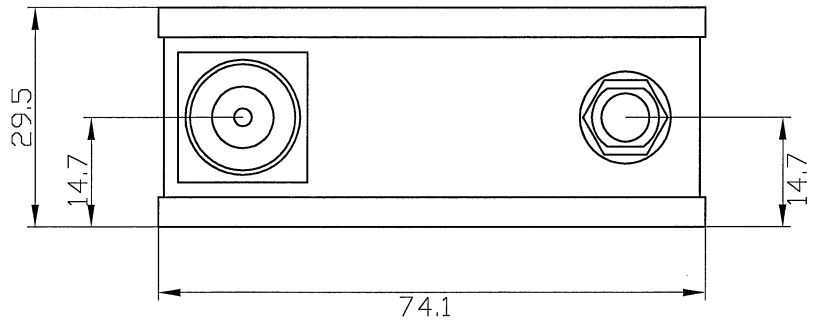

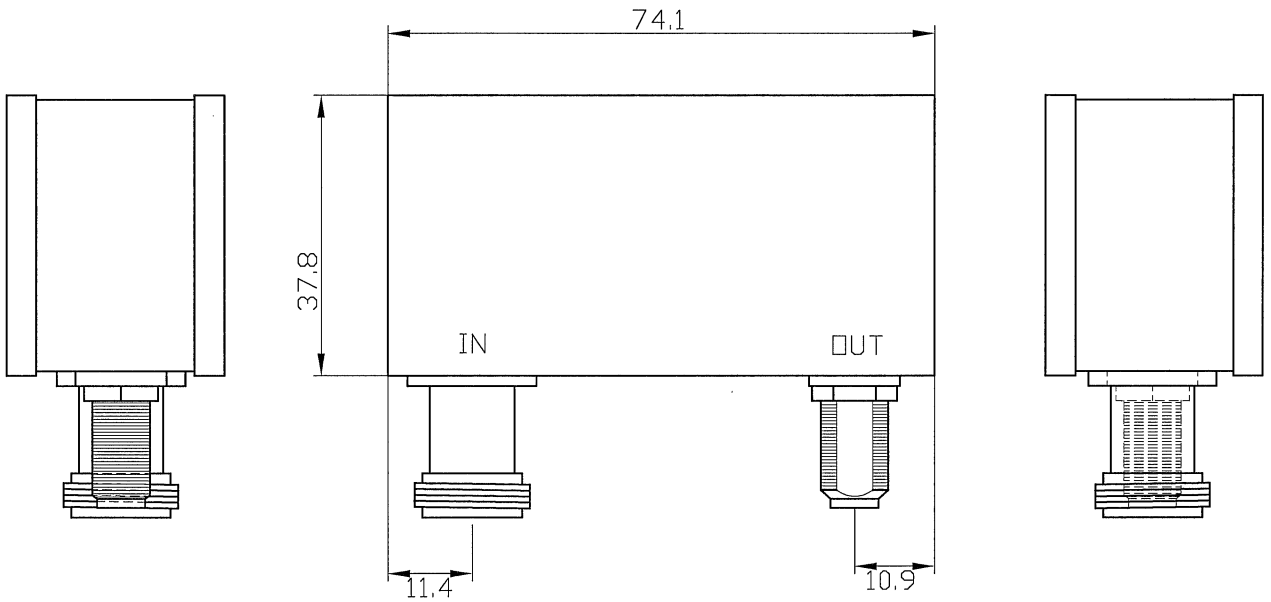

±2,0

Oberfläche Neusilber						Rohm./Halbzeug
Massstab 1:1		Det. Massstab		Toleranz ±2,0		Werkstoff
					Datum	Name
				Bearb.	28.10.2010	Vico
				Gepr.		
				Freig.		
				KUHNE electronic MICROWAVE COMPONENTS		MKU LNA 132 A2
						MKULNA132A2
Zust.	Änderung	Datum	Name			Blatt 1 von 1
						Schutzvermerk nach DIN 34 beachten