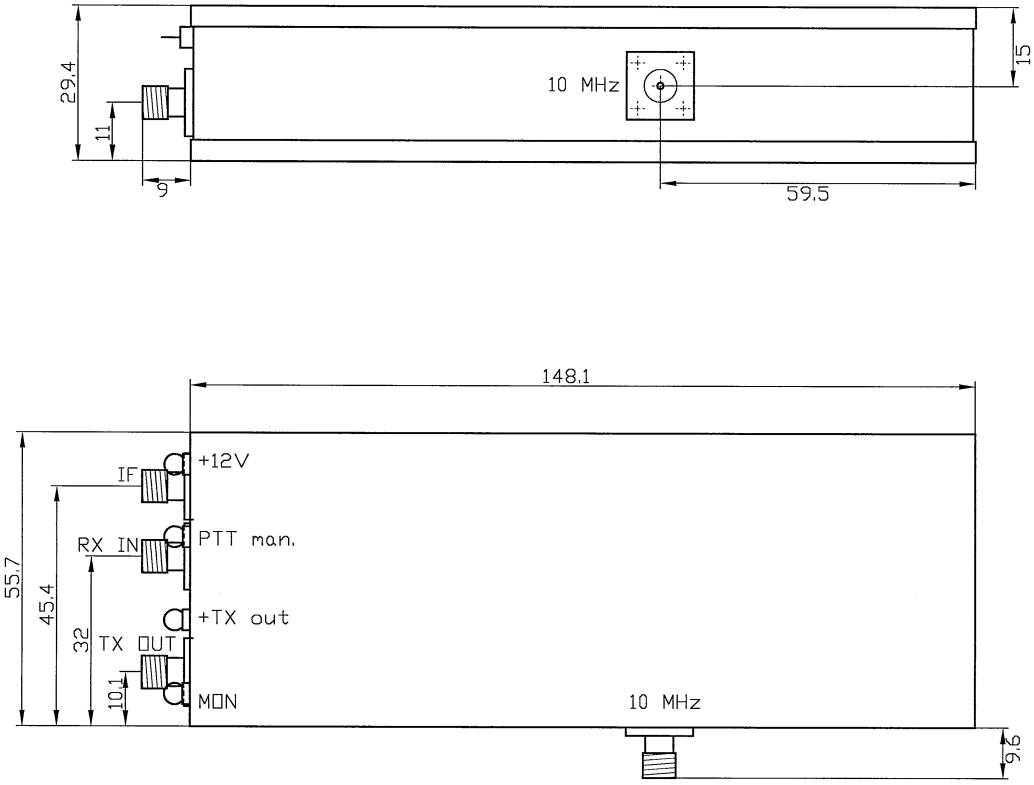

±2,0

Oberfläche Neusilber			Rohm./Halbzeug
Massstab 1:1	Det. Massstab	Toleranz ±2,0	Werkstoff
		Datum / Name	
		Bearb. 19.10.2010 Wco	MKU 10 G3
		Gepr.	
		Freig.	
		KUHNE electronic MICROWAVE COMPONENTS	MKU10G3
Zust. Änderung	Datum	Name	Blatt 1 von 1
			Schutzvermerk nach DIN 34 beachten