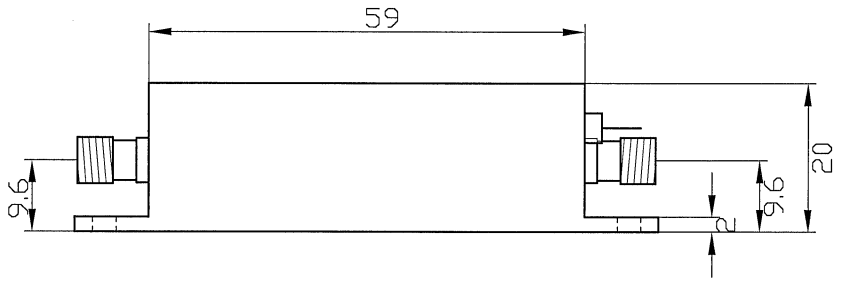

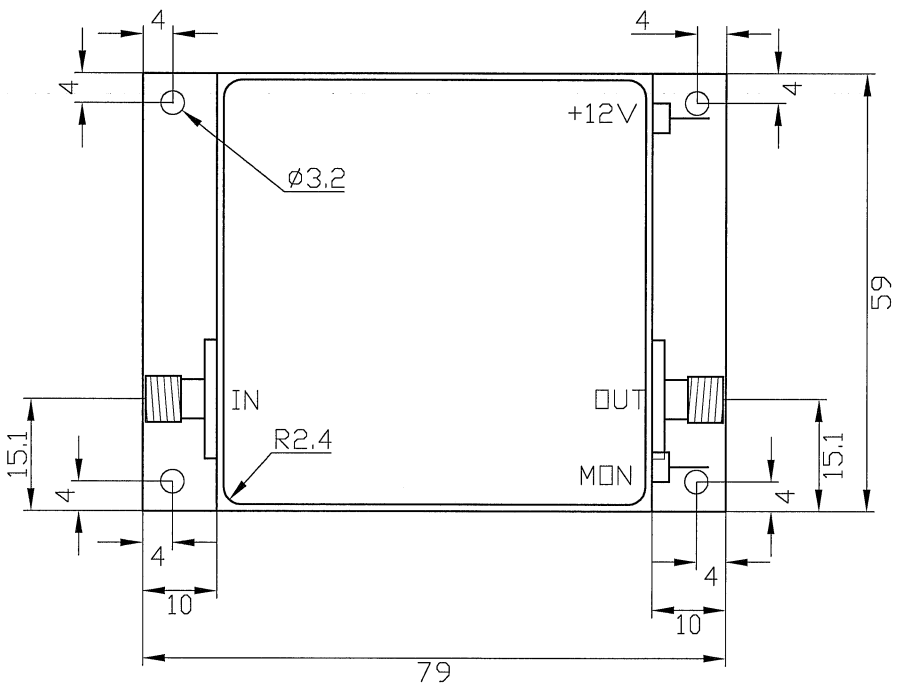

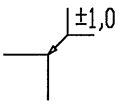

Oberfläche roh / chromatiert						Rohm./Halbzeug
Massstab 1:1		Det. Massstab		Toleranz ±1,0		Werkstoff AlMg4,5Mn
					Datum	Name
				Bearb.	22.11.2010	Vico
				Gepr.		
				Freig.		
Zust	Änderung	Datum	Name			

KUHNE electronic
MICROWAVE COMPONENTS

KU PA 242TX

KUPA242TX

Blatt 1 von 1

Schutzvermerk nach DIN 34 beachten