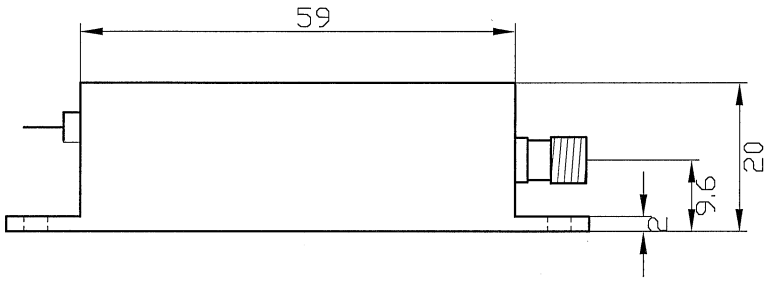

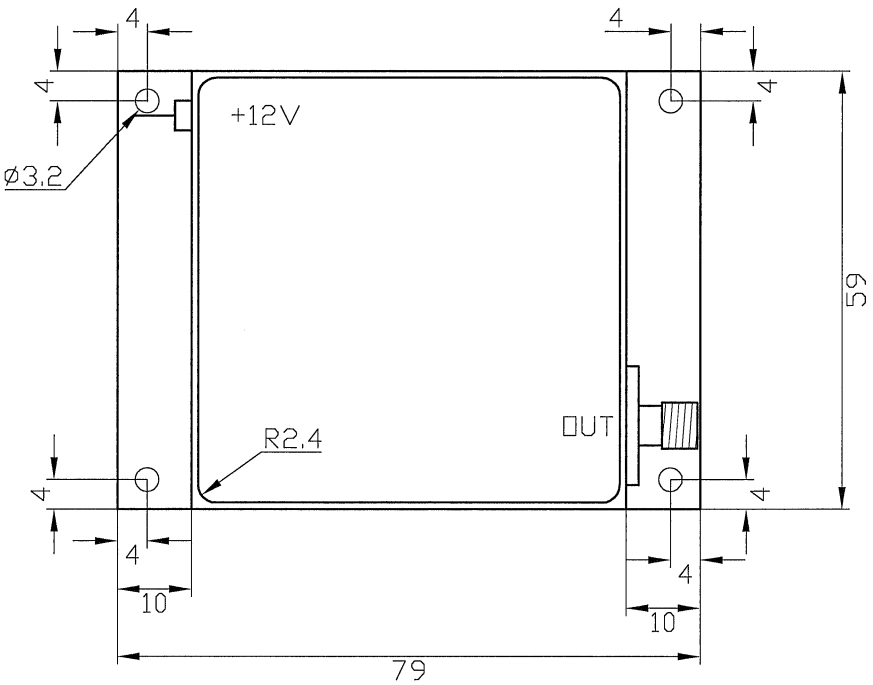

±1,0

Oberfläche roh / chromatiert						Rohm./Halbzeug
Massstab 1:1		Det. Massstab		Toleranz ±1,0		Werkstoff AlMg4,5Mn
					Datum	Name
				Bearb.	15.12.2010	Vico
				Gepr.		
				Freig.		
Zust.	Änderung	Datum	Name			

KUHNE electronic
MICROWAVE COMPONENTS

KU LO xxxx PLL

KULOxxxx

Blatt 1 von 1

Schutzvermerk nach DIN 34 beachten